ZUMMO

www.zummo.es

Z14

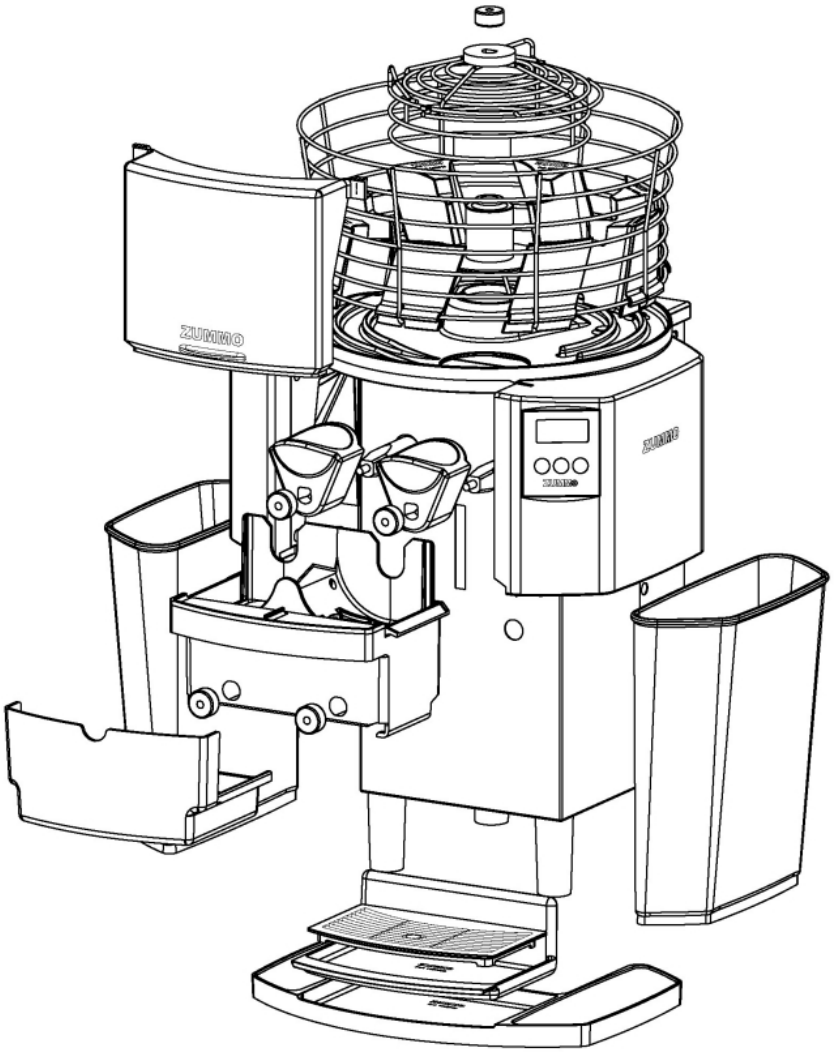

Despiece
Exploded View
Dépiècement
Einzelteile

Esplosi
Desmontagem
Onderdelen
Детали

INNOVACIONES MECANICAS, S.A.
C/ CADIZ, 4
46113 MONCADA (Valencia) España
Tel.: + 34 961301246
Fax: + 34 961301250
zummo@zummo.es
www.zummo.es

011103/06

Español	Pag.	03	/	04
English	Pag.	05	/	06
Français	Pag.	07	/	08
Deutsch	Pag.	09	/	10
Italiano	Pag.	11	/	12
Português	Pag.	13	/	14
Nederlands	Pag.	15	/	16
Русский	Pag.	17	/	18
Despieces / Exploded View / Dépiècement / Einzelteile Esplosi / Desmontagem / Onderdelen / Детали	Pag.	19	/	22

ZUMMO	LISTA DE COMPONENTES	INNOVACIONES MECÁNICAS, S.A.

Código	Descripción
0504001A	REDUCTOR CUÑAT SX-50
0504002B	MOTOR 0,33CV, 225V-50Hz
0504003A	MOTOR BIFAS. 033CV 240/250V-50Hz
0504003B	MOTOR BIFAS. 0.33CV 115V-60Hz
0504003C	MOTOR BIFAS. 0.33CV 220V-60Hz
0504004A	POLEA MOTOR 16XL
0504005	POLEA ENTRADA REDUCTOR (60XL037)
0504007	ARANDELA BULON Y EJE REDUCT.
0504013	PASADOR CHAPA EMPUJADORA
0504014-1	CORREDERA COPAS CON INSERTO
0504019	CORREA DENTADA 190 XL 0.37
0504024	GOMA DE FRENO
0504026	EJE SALIDA REDUCTOR SX-50
0505010A	TUERCA COPAS CON JUNTA
0505016	GOMA EXTRACCION CORTEZA
0506006/1	FLEJE MICRO BANDEJA
0506007	MICRO CORTO
0506008	MICRO LARGO
0506010	CABLE DE RED
0506014	BASE DE RED CON FUSIBLES
0506015	INTERRUPTOR BIPOLAR NEGRO
0506021	PASAMURO CHAPA ZUMMITO
0506027	TAPON PLÁSTICO Ø17,3
0508013	SOPORTE DE GOMA 85mm
10/21	CONDENSADOR 30µF (motores 230V)
10/25	CONDENSADOR 100µF (motores 115V)
10/28	CONDENSADOR 22µF (motores 240V)
1011028	MICROINTERRUPTOR PALANCA 60g.
1401A00	CONJUNTO CHASIS
1401B00	CIERRE CHASIS
1402001	FRENTE
1402002	CUBRE CORREDERA COPAS
1402003	CARÁTULA Z14
1402004	LATERAL EXTERIOR
1402005L	LATERAL INTERIOR IZQUIERDO
1402005R	LATERAL INTERIOR DERECHO
1402006	TRASERO
1402007	REJILLA INFERIOR
1402007A	TAPA INFERIOR
1402008	TAPA SUPERIOR
1402009	TAPON LATERAL
1402010	SERIGRAFÍA TRASERA
1402011	CUBRE CORREDERA CUCHILLA
1402014	PASAMUROS GOMA
1403001	PISTA TOLVA
1403002	ACCINADOR ALIMENTADOR
1403003	BULONES CESTA
1403004	COJINETE CESTA
1403005	SEPARADOR 50-75
1403006	SEPARADOR 70-90
1403007	CESTA
1403008	DIVISOR

Código	Descripción
1403008-1	CILINDRO DIVISOR Z14
1403009	LENGÜETA
1403010	SECTOR TOLVA
1403011	SOPORTE LENGÜETA
1404001	PIÑÓN
1404002	PUENTE
1404003	BIELA
1404004	RESORTE CORREDERA COPA
1404005	TIRANTE CORREDERAS COPA
1404007	CORREDERA PUENTE
1404008	CORREDERA CUCHILLA
1404009	CORREDERA TIRANTE
1404010	BULÓN BIELA SUPERIOR
1404011	BULÓN RODAMIENTO
1404012	CORREA 180XL
1404013	SOPORTE TIRANTES COPAS
1404014	ANCLAJE MOTOR
1404019	PUENTE CORREDERA COPAS
1404020	POLEA MOTOR 14XL 0.50
1404021	CORREA 190 XL 0.50
1404024	ANCLAJE MOTOR Z14-09
1404A00	CONJUNTO EMPUJADOR
1404B00	CONJUNTO SOPORTE CUCHILLA
1404C00	CONJUNTO COPIADOR
1405001	FILTRO 3mm Z14
1405002	FILTRO 4mm Z14
1405003	BANDEJA FILTRO Z14
1405004	EJE COPAS
1405004A	EJE COPAS
1405005	BANDEJA EXPRIMIDO Z14
1405006	COPA GRANDE Z14
1405007	BOLA GRANDE Z14
1405008	COPA MEDIANA Z14
1405009	BOLA MEDIANA Z14
1405010	COPA PEQUEÑA Z14
1405011	BOLA PEQUEÑA Z14
1405012	CUCHILLA Z14
1405013	EJE CON PLETINA
1405015	REJILLA INTERIOR Z14
1405017	SUPLEMENTO EJE IZQUIERDO
1405018	SUPLEMENTO EJE DERECHO
1406001	BASE PLACA CPU
1406002	CPU 220/240V-50/60Hz
1406002A	CPU 110V-50/60Hz
1406003	SOPORTE MICRO CONTADOR
1406004	SOPORTE MICRO BANDEJA
1406006	SERIGRAFIA CPU
1406007	SOPORTE MICRO TECHO
1408001	CUBETA Z14
1408002	BASE CUBETAS
1408003	BANDEJA GOTEO Z14
1408004	REJILLA GOTEO

ZUMMO	LISTA DE COMPONENTES	INNOVACIONES MECÁNICAS, S.A.

Código	Descripción
1408005	DISCO Ø28X3 CAUCHO ESPONJOSO NEGRO ADH.
1408009	GUIA BASE (Opcional)
3/4/3	ARANDELA INTERMEDIA (PLÁSTICO)
4/9	POLEA MOTOR 14XL
I-125-M10	INOX. ARANDELA PLANA M-10 DIN-125
I-965-M4x10	INOX. TOR. AVELLAN. M4x10
I-7981-Ø5,5X22	INOX. TOR. ROSCA CHAPA Ø5,5X22

Código	Descripción
I-7982-Ø2,9x9,5	INOX. TOR. ROSCA CHAPA Ø2,9x9,5
ROD.608ZZ	RODAMIENTO
T-912-M8x90	TORNILLO ALLEN M8x90
T- Ø30/15/30-M6	AMORTIGUADOR SOPORTE MOTOR T- Ø30/15/30-M6
V0070	LLAVE ALLEN 5mm
V0071	SOPORTE LLAVE ALLEN
V0163	ADHESIVO SEPARADOR 50-75
V0164	ADHESIVO SEPARADOR 70-90

NO OLVIDE MENCIONAR EL NÚMERO DE SERIE Y MODELO DE EXPRIMIDOR CUANDO REALICE SU PEDIDO.

ZUMMO	LIST OF COMPONENTS	INNOVACIONES MECÁNICAS, S.A.

Code	Description
0504001A	SX-50 CUÑAT REDUCER
0504002B	0.33CV, 225-50Hz MOTOR
0504003A	TWO-PHASE 0.33CV 240/250V-50Hz MOTOR
0504003B	TWO-PHASE 0.33CV 115V-60Hz MOTOR
0504003C	TWO-PHASE 0.33CV 220V-60Hz MOTOR
0504004A	16XL MOTOR PULLEY
0504005	REDUCER INPUT PULLEY (60XL037)
0504007	PIN WASHER AND REDUCER PIN
0504013	THRUST PANEL PIN
0504014-1	CUP GUIDE WITH INSERT
0504019	BELT 190XL 0.37
0504024	CUPS ALIGNMENT ADJUSTMENT PAD
0504026	SX-50 REDUCER OUTPUT SHAFT
0505010A	FASTENING NUT WITH RAKED JOINT
0505016	PEEL EXTRACTION RUBBER RING
0506006/1	TRAY MICRO SPRING
0506007	SHORT MICROMETER
0506008	LONG MICROMETER
0506010	POWER CORD
0506014	ELECTRICAL PLUG WITH FUSES
0506015	BLACK BIPOLAR SWITCH
0506021	ZUMMITO PLATE BUSHING
0506027	PLASTIC CAP Ø17,3
0508013	RUBBER SUPPORT 85mm
10/21	CONDENSER 30µF (MOTOR 230V)
10/25	CONDENSER 100µF (MOTOR 115V)
10/28	CONDENSER 22µF (MOTOR 240V)
1011028	LEVER MICROSWITCH 60g.
1401A00	CASING UNIT
1401B00	CASING CLOSURE
1402001	FRONT
1402002	CUP GUIDE COVER
1402003	Z14 CASING
1402004	OUTER SIDE
1402005L	LEFT INTERIOR SIDE
1402005R	RIGHT INTERIOR SIDE
1402006	REAR
1402007	LOWER VENT
1402007A	LOWER COVER
1402008	UPPER VENT
1402009	SIDE COVER
1402010	REAR SILKSCREENING
1402011	BLADE GUIDE COVER
1402014	RUBBER HOLE GROMMET
1403001	HOPPER TRACK
1403002	FEEDER ACTUATOR
1403003	BASKET PINS
1403004	BASKET BUSHING
1403005	SEPARATOR 50-75

Code	Description
1403006	SEPARATOR 70-90
1403007	BASKET
1403008	DIVIDER
1403008-1	DIVIDER CILINDER
1403009	TONGUE
1403010	HOPPER SECTION
1403011	TONGUE SUPPORT
1404001	PINION
1404002	BRIDGE
1404003	ROD
1404004	CUP GUIDE ELASTIC
1404005	CUP GUIDE BRACE
1404007	BRIDGE GUIDE
1404008	BLADE GUIDE
1404009	BRACE GUIDE
1404010	UPPER ROD PIN
1404011	TREAD PIN
1404012	180XL BELT
1404013	CUP BRACE SUPPORT
1404014	MOTOR ANCHOR
1404019	CUP SLIDE BRIDGE
1404020	POLEY 14XL 0.50
1404021	BELT 190XL 0.50
1404024	MOTOR ANCHORING Z14-09
1404A00	THRUST UNIT
1404B00	BLADE SUPPORT UNIT
1404C00	COPIER UNIT
1405001	Z14 3mm FILTER
1405002	Z14 4mm FILTER
1405003	Z14 FILTER TRAY
1405004	CUP SHAFT
1405004A	CUP SHAFT
1405005	Z14 JUICE TRAY
1405006	Z14 LARGE CUP
1405007	Z14 LARGE BALL
1405008	Z14 MEDIUM CUP
1405009	Z14 MEDIUM BALL
1405010	Z14 SMALL CUP
1405011	Z14 SMALL BALL
1405012	Z14 BLADE
1405013	PIN WITH BASE
1405015	LOW-PASS FILTER
1405017	SUPLEMENT LEFT AXIS
1405018	SUPLEMENT RIGHT AXIS
1406001	CPU MOTHERBOARD
1406002	CPU 220/240V-50/60Hz
1406002A	CPU 110V-50/60Hz
1406003	COUNTER MICRO SUPPORT
1406004	TRAY MICRO SUPPORT
1406006	CPU SILKSCREEN

ZUMMO	LIST OF COMPONENTS	INNOVACIONES MECÁNICAS, S.A.

Code	Description
1406007	TOP MICRO SUPPORT
1408001	Z14 TRAY
1408002	TRAY BASE
1408003	Z14 DRIP TRAY
1408004	DRIP VENT
1408005	BLACK ADH. FOAM RUBBER DISC Ø28X3
1408009	BASE GUIDE (Optional)
3/4/3	MID WASHER (PLASTIC)
4/9	MOTOR 14XL MOTOR PULLEY
I-125-M10	FLAT WASHER S. STEEL M-10 DIN-125
I-965-M4x10	COUNTERSUNK HEAD SCREW M4x10 DIN-965

Code	Description
I-7981-Ø5,5X22	SL PAN HEAD SCREW Ø5,5X22
I-7982-Ø2,9x9,5	SL PAN HEAD SCREW Ø2,9x9,5
ROD.608ZZ	TREAD
T-912-M8x90	SCREW ALLEN M8x90 DIN-912
T- Ø30/15/30-M6	SILENT-BLOCK Ø30 15/30MM-M6
V0070	ALLEN KEY 5mm
V0071	ALLEN KEY SUPPORT
V0163	HOPPER FRUIT CLASSIFIER STICKER 50-75
V0164	HOPPER FRUIT CLASSIFIER STICKER 70-90

PLEASE REMEMBER TO MENTION YOUR JUICER MODEL AND SERIAL NUMBER WHEN MAKING YOUR ORDERS.

Código	Descripción
0504001A	RÉDUCTEUR CUÑAT SX-50
0504002B	MOTEUR 0,33CV, 225V-50Hz
0504003A	MOTEUR BIPHA.. 033CV 240/250V-50Hz
0504003B	MOTEUR BIPHA. 0.33CV 115V-60Hz
0504003C	MOTEUR BIPHA. 0.33CV 220V-60Hz
0504004A	POULIE MOTEUR 16XL
0504005	POULIE ENTRÉE RÉDUCTEUR (60XL037)
0504007	RONDELLE, BOULON ET AXE RÉDUC.
0504013	VERROU PLAQUE POUSSOIR
0504014-1	COULISSE COUPES AVEC INSERTION
0504019	COURROIE 190XL 0.37
0504024	CAOUTCHOUC FREIN
0504026	AXE SORTIE RÉDUCTEUR SX-50
0505010A	ECROU COUPES AVEC JOINTE
0505016	CAOUTCHOUC EXTRACTION PEAU
0506006/1	FEUILLARD MICRO PLATEAU
0506007	MICRO COURT
0506008	MICRO LONG
0506010	FIL DE RÉSEAU
0506014	BASE DE RÉSEAU AVEC FUSIBLES
0506015	INTERRUPTEUR BIPOLAIRE NOIR
0506021	ISOLATEUR DE TRAVERSÉE PLAQUE ZUMMITO
0506027	BOUCHON PLASTIQUE Ø17,3
0508013	SUPPORT DE CAOUTCHOUC 85mm
10/21	CONDENSATEUR 30µF (motores 230V)
10/25	CONDENSATEUR 100µF (motores 115V)
10/28	CONDENSATEUR 22µF (motores 240V)
1011028	MICROINTERRUPTEUR LEVIER 60g.
1401A00	ENSEMBLE CHASSIS
1401B00	FERMETURE CHASSIS
1402001	FACE
1402002	COUVERTURE COULISSE COUPES
1402003	PARTIE AVANT Z14
1402004	LATÉRAL GAUCHE
1402005L	LATÉRAL INTÉRIEUR GAUCHE
1402005R	LATÉRAL INTÉRIEUR GAUCHE
1402006	ARRIÈRE
1402007	GRILLE INFÉRIEURE
1402007A	COUVERCLE INFÉRIEURE
1402008	COUVERCLE SUPÉRIEURE
1402009	BOUCHON LATÉRAL
1402010	SÉRIGRAPHIE ARRIÈRE
1402011	COUVERTURE COULISSE LAME
1402014	SOLATEUR ELASTIQUE
1403001	PISTE TRÉMIE
1403002	ACTIVATEUR ALIMENTATEUR
1403003	BOULONS PANIER
1403004	COUSSINET PANIER
1403005	SÉPARATEUR 50-75

Código	Descripción
1403006	SÉPARATEUR 70-90
1403007	PANIER
1403008	DIVISEUR
1403008-1	CYLINDRE DIVISEUR Z14
1403009	LANGUETTE
1403010	SECTEUR TRÉMIE
1403011	SUPPORT LANGUETTE
1404001	PIGNON
1404002	PONT
1404003	BIELLE
1404004	RESSORT COULISSE COUPE
1404005	TIRANT COULISSES COUPE
1404007	COULISSE PONT
1404008	COULISSE LAME
1404009	COULISSE TIRANT
1404010	BULÓN BIELA SUPERIOR
1404011	BOULON ROULEMENT
1404012	COURROIE 180XL
1404013	SOPORTE TIRANTES COPAS
1404014	FIXATION MOTEUR
1404019	PLAQUE CONEXION COULISSE COUPES
1404020	POULIE MOTEUR 14XL 0.50
1404021	COURROIE 190XL 0.50
1404024	FIXATION MOTEUR Z14-09
1404A00	ENSEMBLE POUSSOIR
1404B00	ENSEMBLE SUPPORT LAME
1404C00	ENSEMBLE COPIEUR
1405001	FILTRE 3mm Z14
1405002	FILTRE 4mm Z14
1405003	PLATEAU FILTRE Z14
1405004	AXE COUPES
1405004A	AXE COUPES
1405005	PLATEAU PRESSAGE Z14
1405006	GRANDE COUPE Z14
1405007	GRANDE BOULE Z14
1405008	COUPE MOYENNE Z14
1405009	BOULE MOYENNE Z14
1405010	PETITE COUPE Z14
1405011	PETITE BOULE Z14
1405012	LAME Z14
1405013	AXE AVEC BRAS
1405015	GRILLE INTERIEURE Z14
1405017	SUPPLEMENT AXE GAUCHE
1405018	SUPPLEMENT AXE DROIT
1406001	BASE PLAQUE CPU
1406002	CPU 220/240V-50/60Hz
1406002A	CPU 110V-50/60Hz
1406003	SUPPORT MICRO COMPTEUR
1406004	SUPPORT MICRO PLATEAU
1406006	SÉRIGRAPHIE CPU

ZUMMO	LISTE DE COMPOSANTS	INNOVACIONES MECÁNICAS, S.A.

Código	Descripción
1406007	SUPPORT MICRO TOIT
1408001	CAISSON Z14
1408002	BASE CAISSONS
1408003	PLATEAU ÉCOULEMENT Z14
1408004	GRILLE ÉCOULEMENT
1408005	DISQUE Ø28X3 CAOUTCHOUC SPONGIEUX NOIR ADH.
1408009	GUIDE BASE (Optionnel)
3/4/3	RONDELLE INTERMÉDIAIRE (PLASTIQUE)
4/9	POULIE MOTEUR 14XL
I-125-M10	LAVEUSE PLATE INOXYDABLE M-10 DIN-125

Código	Descripción
I-965-M4x10	VIS FRAISEE INOXIDABLE M4x10 DIN-965
I-7981-Ø5,5X22	VIS INOX. FILETE PLAQUE
I-7982-Ø2,9x9,5	VIS INOX. FILETE PLAQUE
ROD.608ZZ	ROULEMENT
T-912-M8x90	VIS ALLEN M8x90 DIN-912
T- Ø30/15/30-M6	GOMME MOTEUR T- Ø30/15/30-M6
V0070	CLÉ ALLEN 5mm
V0071	SUPPORT CLÉ ALLEN
V0163	ADHÉSIF SÉPARATEUR 50-75
V0164	ADHÉSIF SÉPARATEUR 70-90

N'OUBLIEZ PAS DE SPÉCIFIER LE NUMÉRO DE SÉRIE ET LE MODÈLE DE VOTRE PRESSE-AGRUMES LORSQUE VOUS PASSEZ VOTRE COMMANDE.

Ref.	Bezeichnung
0504001A	UNTERSETZUNGSGETRIEBE CUÑAT SX-50
0504002B	MOTOR 0,33PS, 225V-50Hz
0504003A	MOTOR ZWEIPHAS. 033PS 240/250V-50Hz
0504003B	MOTOR ZWEIPHAS. 0.33PS 115V-60Hz
0504003C	MOTOR ZWEIPHAS. 0.33PS 220V-60Hz
0504004A	ANTRIEBSSCHEIBE MOTOR 16XL
0504005	ANTRIEBSSCHEIBE EINGANG UNTERSETZUNGSGETRIEBE (60XL037)
0504007	UNTERLEGSCHEIBE BOLZEN UND GETRIEBEWELLE
0504013	SPLINT STOßBLECH
0504014-1	SCHIEBER DER SCHALENBEHÄLTER MIT EINSATZSTÜCK
0504019	RIEMEN 190XL 0.37
0504024	BREMSEN-GUMMI
0504026	AUSGANGWELLE UNTERSETZUNGSGETRIEBE SX-50
0505010A	MUTTER SCHALENBEHÄLTER MIT DICHTUNG
0505016	GUMMI ZUR ENTNAHME DER ORANGENSCHALEN
0506006/1	BAND DER MIKROSCHALE
0506007	MIKRO KURZ
0506008	MIKRO LANG
0506010	NETZKABEL
0506014	NETZANSCHLUSS MIT SICHERUNGEN
0506015	ZWEIPOLIGER SCHALTER SCHWARZ
0506021	MAUERDURCHFÜHRUNG ZUMMITO BLECH
0506027	KUNSTSTOFFDECKEL Ø17,3
0508013	GUMMIHALTERUNG 85mm
10/21	KONDENSATOR 30µF (230V-Motoren)
10/25	KONDENSATOR 100µF (115V-Motoren)
10/28	KONDENSATOR 22µF (240V-Motoren)
1011028	MIKROSCHALTER HEBEL 60g.
1401A00	GEHÄUSEEINHEIT
1401B00	GEHÄUSEVERSCHLUSS
1402001	VORDERTEIL
1402002	ABDECKUNG SCHIEBER SCHALENBEHÄLTER
1402003	FRONTPLATTE Z14
1402004	ÄUßERES SEITENTEIL
1402005L	INNERES LINKES SEITENTEIL
1402005R	INNERES RECHTES SEITENTEIL
1402006	HINTERES TEIL
1402007	INNENGITTER
1402007A	UNTEN DECKTEIL

Ref.	Bezeichnung
1402008	OBERES DECKTEIL
1402009	SEITLICHER VERSCHLUSS
1402010	HINTERE SERIGRAFIE
1402011	ABDECKUNG SCHIEBER SCHNEIDWERK
1402014	WANDDURCHFÜHRUNG GUMMI
1403001	EINFÜLLSTUTZEN
1403002	ANTRIEB ZUFUHREINHEIT
1403003	BOLZEN AUFNAHMEKORB
1403004	KORBLAGER
1403005	TRENNVORRICHTUNG 50-75
1403006	TRENNVORRICHTUNG 70-90
1403007	AUFNAHMEKORB
1403008	TEILER
1403008-1	ZYLINDER TEILER Z14
1403009	FEDERBLATT
1403010	TRICHTERSEKTOR
1403011	FEDERBLATTHALTERUNG
1404001	ZAHNRAD
1404002	BRÜCKE
1404003	PLEUEL
1404004	FEDER SCHIEBER SCHALENBEHÄLTER
1404005	HALTERIEMEN SCHIEBER SCHALENBEHÄLTER
1404007	SCHIEBER BRÜCKENSTÜCK
1404008	SCHIEBER SCHNEIDWERK
1404009	SCHIEBER HALTERIEMEN
1404010	BOLZEN OBERE PLEUELSTANGE
1404011	ANKERBOLZEN WÄLZLAGER
1404012	RIEMEN 180XL
1404013	HALTERUNG RIEMEN SCHALENBEHÄLTER
1404014	MOTORVERANKERUNG
1404019	BRÜCKE SCHIEBER SCHALENBEHÄLTER
1404020	ANTRIEBSSCHEIBE MOTOR 14XL 0.50
1404021	RIEMEN 190XL 0.50
1404024	MOTORVERANKERUNG Z14-09
1404A00	STÖßELEINHEIT
1404B00	SCHNEIDWERKHALTERUNGSEINHEIT
1404C00	KOPIEREINHEIT
1405001	FILTER 3mm Z14
1405002	FILTER 4mm Z14
1405003	FILTERSCHALE Z14
1405004	ACHSEN SCHALENBEHÄLTER
1405004A	ACHSEN SCHALENBEHÄLTER
1405005	ABLAGE Z14

ZUMMO	LISTE DER BAUTEILE	INNOVACIONES MECÁNICAS, S.A.

Ref.	Bezeichnung
1405006	GROßER SCHALENBEHÄLTER Z14
1405007	GROßER PRESSKEGEL Z14
1405008	MITTELGROßER SCHALENBEHÄLTERZ14
1405009	MITTELGROßER PRESSKEGEL Z14
1405010	KLEINER SCHALENBEHÄLTER Z14
1405011	KLEINER PRESSKEGEL Z14
1405012	SCHNEIDWERK Z14
1405013	WELLE MIT PLATINE
1405015	INNENGITTER Z14
1405017	SUPLEMENT GELASSENE MITTELLINIE
1405018	SUPLEMENT BERICHTIGEN MITTELLINIE
1406001	GRUNDPLATTE CPU
1406002	CPU 220/240V-50/60Hz
1406002A	CPU 110V-50/60Hz
1406003	HALTERUNG MIKRO ZÄHLER
1406004	HALTERUNG MIKRO ABLAGE
1406006	SERIGRAFIE CPU
1406007	HALTERUNG MIKRO DECKTEIL
1408001	SCHALE Z14
1408002	SCHALENGRUNDLAGE
1408003	TROPFABLAGE Z14

Ref.	Bezeichnung
1408004	TROPFGITTER
1408005	SCHEIBE Ø28X3 SCHAUMGUMMI SCHWARZ.
1408009	GRUNDSCHIENE (Optional)
3/4/3	MITTLERE UNTERLEGSCHEIBE (KUNSTSTOFF)
4/9	ANTRIEBSSCHEIBE MOTOR 14XL
I-125-M10	SCHEIBE M-10 DIN-125
I-965-M4x10	SENKSCHRAUBE M4x10 DIN-965
I-7981-Ø5,5X22	BLECHSCHRAUBE Ø5,5X22
I-7982-Ø2,9x9,5	BLECHSCHRAUBE. Ø2,9x9,5
ROD.608ZZ	WÄLZLAGER
T-912-M8x90	IMBUSSCHRAUBE M8x90 DIN-912
T- Ø30/15/30-M6	GUMMI T- Ø30/15/30-M6
V0070	5 mm – INBUSSCHLÜSSEL
V0071	HALTERUNG INBUSSCHLÜSSEL
V0163	HAFTEND TRENNVORRICHTUNG 50-75
V0164	HAFTEND TRENNVORRICHTUNG 70-90

BITTE GEBEN SIE BEI BESTELLUNGEN IMMER SERIENNUMMER UND MODELL DER SAFTPRESSE AN.

Codice	Descrizione
0504001A	RIDUTTORE CUÑAT SX-50
0504002B	MOTORE 0,33CV, 225V-50Hz
0504003A	MOTORE BIFAS. 033CV 240/250V-50Hz
0504003B	MOTORE BIFAS. 0.33CV 115V-60Hz
0504003C	MOTORE BIFAS. 0.33CV 220V-60Hz
0504004A	PULEGGIA MOTORE 16XL
0504005	PULEGGIA INGRESSO RIDUTTORE (60XL037)
0504007	RONDELLA, BULLONE E ASSE RIDUTT.
0504013	PASSANTE SPINGITRICE
0504014-1	BINARIO COPPE CON INSERTO
0504019	CINGHIA 190XL 0.37
0504024	GOMMA DI FRENO
0504026	ASSE USCITA RIDUTTORE SX-50
0505010A	DADO COPPE CON GIUNTI
0505016	GOMMA ESTRAZIONE BUCCIA
0506006/1	ANGOLAZIONE MICRO VASSOIO
0506007	MICRO CORTO
0506008	MICRO LUNGO
0506010	CAVO DI RETE
0506014	BASE DI RETE CON FUSIBILI
0506015	INTERRUTTORE BIPOLARE NERO
0506021	PASSAMURO LAMIERA ZUMMITO
0506027	TAPPO IN PLASTICA Ø17,3
0508013	SUPPORTO IN GOMMA 85 mm
10/21	CONDENSATORE 30µF (motori 230V)
10/25	CONDENSATORE 100µF (motori 115V)
10/28	CONDENSATORE 22µF (motori 240V)
1011028	MICROINTERRUTTORE LEVA 60 g.
1401A00	SET TELAIO
1401B00	CHIUSURA TELAIO
1402001	PARTE FRONTALE
1402002	COPRI BINARIO COPPE
1402003	SPORTELLO AMOVIBILE Z14
1402004	LATERALE ESTERNO
1402005L	LATERALE INTERNO SINISTRO
1402005R	LATERALE INTERNO DESTRO
1402006	PARTE POSTERIORE
1402007	GRIGLIA INFERIORE
1402007A	COPERTURA INFERIORE
1402008	COPERTURA SUPERIORE
1402009	COPERTURA LATERALE
1402010	SERIGRAFIA POSTERIORE
1402011	COPRI BINARIO LAMA
1402014	PASSAMURO GOMMA
1403001	PISTA TRAMOGGIA
1403002	AZIONATORE ALIMENTATORE
1403003	BULLONI CESTA
1403004	CUSCINETTO CESTA
1403005	SEPARATORE 50-75
1403006	SEPARATORE 70-90
1403007	CESTA
1403008	DIVISORE

Codice	Descrizione
1403008-1	CILINDRO DIVISORE Z14
1403009	LINGUETTA
1403010	SETTORE TRAMOGGIA
1403011	SUPPORTO LINGUETTA
1404001	PIGNONE
1404002	PONTE
1404003	BIELLA
1404004	MOLLA BINARIO COPPE
1404005	TIRANTE BINARIO COPPA
1404007	BINARIO PONTE
1404008	BINARIO LAMA
1404009	BINARIO TIRANTE
1404010	BULLONE BIELLA SUPERIORE
1404011	BULLONE CUSCINETTO
1404012	CINGHIA 180XL
1404013	SUPPORTO TIRANTI COPPE
1404014	ANCORAGGIO MOTORE
1404019	PONTE GUIDA COPPE
1404020	PULEGGIA MOTORE 14XL 0.50
1404021	CINGHIA 190XL 0.50
1404024	ANCORAGGIO MOTORE Z14-09
1404A00	SET SPINGITORE
1404B00	SET SUPPORTO LAMA
1404C00	SET COPIATORE
1405001	FILTRO 3mm Z14
1405002	FILTRO 4mm Z14
1405003	VASSOIO FILTRO Z14
1405004	ASSE COPPE
1405004A	ASSE COPPE
1405005	VASSOIO DI SPREMITURA Z14
1405006	COPPA GRANDE Z14
1405007	SFERA GRANDE Z14
1405008	COPPA MEDIANA Z14
1405009	SFERA MEDIANA Z14
1405010	COPPA PICCOLA Z14
1405011	SFERA PICCOLA Z14
1405012	LAMA Z14
1405013	ASSE CON PIASTRA
1405015	GRIGLIA INTERNA Z14
1405017	SUPPLEMENTE ALBERINI SINISTRO
1405018	SUPPLEMENTE ALBERINI VERTICALE
1406001	BASE SCHEDA CPU
1406002	CPU 220/240V-50/60Hz
1406002A	CPU 110V-50/60Hz
1406003	SUPPORTO MICRO CONTATORE
1406004	SUPPORTO MICRO VASSOIO
1406006	SERIGRAFIA CPU
1406007	SUPPORTO MICRO TETTO
1408001	VASCHETTA Z14
1408002	BASE VASCHETTE
1408003	VASSOIO DI GOCCIOLAMENTO Z14
1408004	GRIGLIA DI GOCCIOLAMENTO

Codice	Descrizione
1408005	DISCO Ø28X3 CAUCCIÙ SPUGNOSO NERO ADH.
1408009	GUIDA BASE (Opzionale)
3/4/3	RONDELLA INTERMEDIA (PLASTICA)
4/9	PULEGGIA MOTORE 14XL
I-125-M10	RONDELLA PIANO INOSSIDABILE M-10 DIN-125
I-965-M4x10	VITE CAPA SVASATA M4x10 DIN-965
I-7981-Ø5,5X22	VITE PER LAMIER Ø5,5X22

Codice	Descrizione
I-7982-Ø2,9x9,5	VITE PER LAMIER Ø2,9x9,5
ROD.608ZZ	CUSCINETTO
T-912-M8x90	VITE BRUGOLA M8x90 DIN-912
T- Ø30/15/30-M6	GOMMA DI MOTORE T- Ø30/15/30-M6
V0070	CHIAVE ESAGONALE 5 mm
V0071	SUPPORTO CHIAVE ESAGONALE
V0163	ADESIVO SEPARATORE 50-75
V0164	ADESIVO SEPARATORE 70-90

NON DIMENTICARE DI INDICARE IL NUMERO DI SERIE E IL MODELLO DI SPREMIAGRUMI QUANDO SI EFFETTUA UN ORDINE

Código	Descrição
0504001A	REDUTOR CUÑAT SX-50
0504002B	MOTOR 0,33CV, 225V-50Hz
0504003A	MOTOR BIFÁS. 033CV 240/250V-50Hz
0504003B	MOTOR BIFÁS. 0.33CV 115V-60Hz
0504003C	MOTOR BIFÁS. 0.33CV 220V-60Hz
0504004A	POLIA MOTOR 16XL
0504005	POLIA ENTRADA REDUTOR (60XL037)
0504007	ANILHA DE PORCA E EIXO REDUT.
0504013	PASSADOR CHAPA TRANSPORTADORA
0504014-1	CREMALHEIRA TAÇAS COM PEÇA INTERCALAR
0504019	CORREIA 190XL 0.37
0504024	BORRACHA DE FREIO
0504026	EIXO SAÍDA REDUTOR SX-50
0505010A	PORCA TAÇAS COM JUNTA
0505016	BORRACHA EXTRACÇÃO CASCA
0506006/1	GUIA MICRO TABULEIRO
0506007	MICRO CURTO
0506008	MICRO COMPRIDO
0506010	CABO DE REDE
0506014	BASE DE REDE COM FUSÍVEIS
0506015	INTERRUPTOR BIPOLAR PRETO
0506021	ISOLADOR DE PASSAGEM CHAPA ZUMMITO
0506027	TAMPA PLÁSTICA Ø17,3FS
0508013	SUPORTE DE BORRACHA 85mm
10/21	CONDENSADOR 30µF (motores 230V)
10/25	CONDENSADOR 100µF (motores 115V)
10/28	CONDENSADOR 22µF (motores 240V)
1011028	MICROINTERRUPTOR ALAVANCA 60g.
1401A00	CONJUNTO CHASSIS
1401B00	FECHO CHASIS
1402001	FRENTE
1402002	COBERTURA CREMALHEIRA TAÇAS
1402003	PAINEL Z14
1402004	LATERAL EXTERIOR
1402005L	LATERAL INTERIOR ESQUERDO
1402005R	LATERAL INTERIOR DIREITO
1402006	TRASEIRA
1402007	GRADE INFERIOR
1402007A	COBERTURA INFERIOR
1402008	COBERTURA SUPERIOR
1402009	TAMPA LATERAL
1402010	IMPRESSÃO TRASEIRA
1402011	COBERTURA CREMALHEIRA LÂMINA
1402014	ISOLADOR DE PASSAGEM BORRACHA
1403001	FAIXA TREMONHA
1403002	ACCIONADOR ALIMENTADOR
1403003	PORCAS CESTA
1403004	APOIO CESTA
1403005	SEPARADOR 50-75
1403006	SEPARADOR 70-90
1403007	CESTA

Código	Descrição
1403008	DIVISOR
1403008-1	CILINDRO DIVISOR Z14
1403009	LINGUETA
1403010	SECTOR TREMONHA
1403011	SUPORTE LINGUETA
1404001	PINHÃO
1404002	LIGAÇÃO
1404003	BIELA
1404004	MOLA CREMALHEIRA TAÇA
1404005	TIRANTE CREMALHEIRAS TAÇA
1404007	CREMALHEIRA LIGAÇÃO
1404008	CREMALHEIRA LÂMINA
1404009	CREMALHEIRA TIRANTE
1404010	PORCA BIELA SUPERIOR
1404011	PORCA ROLAMENTO
1404012	CORREIA 180XL
1404013	SUPORTE TIRANTES TAÇAS
1404014	FIXAÇÃO MOTOR
1404019	PONTE CORREDIÇA TAÇAS
1404020	POLIA MOTOR 14XL 0.50
1404021	CORREIA 190XL 0.50
1404024	FIXAÇÃO MOTOR Z14-09
1404A00	CONJUNTO TRANSPORTADOR
1404B00	CONJUNTO SUPORTE LÂMINA
1404C00	CONJUNTO SENSOR
1405001	FILTRO 3mm Z14
1405002	FILTRO 4mm Z14
1405003	TABULEIRO FILTRO Z14
1405004	EIXO TAÇAS
1405004A	EIXO TAÇAS
1405005	TABULEIRO ESPREMEDOR Z14
1405006	TAÇA GRANDE Z14
1405007	BOLA GRANDE Z14
1405008	TAÇA MÉDIA Z14
1405009	BOLA MÉDIA Z14
1405010	TAÇA PEQUENA Z14
1405011	BOLA PEQUENA Z14
1405012	LÂMINA Z14
1405013	EIXO COM BRAÇO
1405015	GRELHA INTERIOR Z14
1405017	LINHA CENTRAL DEIXADA SUPLEMENT
1405018	LINHA CENTRAL ENDIREITAM SUPLEMENT
1406001	BASE PLACA CPU
1406002	CPU 220/240V-50/60Hz
1406002A	CPU 110V-50/60Hz
1406003	SUPORTE MICRO CONTADOR
1406004	SUPORTE MICRO TABULEIRO
1406006	IMPRESSÃO CPU
1406007	SUPORTE MICRO COBERTURA
1408001	RECIPIENTE Z14
1408002	BASE RECIPIENTES
1408003	TABULEIRO GOTEJO Z14

ZUMMO	RELAÇÃO DOS COMPONENTES	INNOVACIONES MECÁNICAS, S.A.

Código	Descrição
1408004	GRADE GOTEJO
1408005	DISCO Ø28X3 BORRACHA POROSA PRETA ADH.
1408009	GUIA BASE (Opcional)
3/4/3	ANILHA INTERMÉDIA (PLÁSTICO)
4/9	POLIA MOTOR 14XL
I-125-M10	INOXIDAVEL ANILHA LISO M-10 DIN-125
I-965-M4x10	PARAFUSO ESCAREADO M4x10
I-7981-Ø5,5X22	PARAFUSO LINHOS PLACAS Ø5,5X22

Código	Descrição
I-7982-Ø2,9x9,5	PARAFUSO LINHOS PLACAS Ø2,9x9,5
ROD.608ZZ	ROLAMENTO
T-912-M8x90	PARAFUSO ALLEN M8x90 DIN-912
T- Ø30/15/30-M6	BORRACHA MOTOR T- Ø30/15/30-M6
V0070	CHAVE ALLEN 5mm
V0071	SUPORTE CHAVE ALLEN
V0163	ADESIVO SEPARADOR 50-75
V0164	ADESIVO SEPARADOR 70-90

NÃO ESQUEÇA DE REFERENCIAR O NÚMERO DE SÉRIE E O MODELO DO ESPREMEDOR QUANDO REALIZAR A SU ENCOMENDA.

Code	Beschrijving
0504001A	REDUCTOR CUÑAT SX-50
0504002B	MOTOR 0,33CV, 225V-50Hz
0504003A	MOTOR BIFAS. 033CV 240/250V-50Hz
0504003B	MOTOR BIFAS. 0.33CV 115V-60Hz
0504003C	MOTOR BIFAS. 0.33CV 220V-60Hz
0504004A	SCHIJF MOTOR 16XL
0504005	TOEGANGSSCHIJF REDUCTOR (60XL037)
0504007	SLUITRING BOUT EN AS REDUCT.
0504013	GRENDEL PLAAT DUWER
0504014-1	GLEUF KELKEN MET INVOEGER
0504019	TANDRIEM 190XL 0.37
0504024	RUBBER VAN REM
0504026	AS UITGANG REDUCTOR SX-50
0505010A	MOER KELKEN MET AFDICHTRING
0505016	RUBBER VERWIJDEREN SCHIL
0506006/1	IJZEREN MICROSCHAAL
0506007	KORTE MICRO
0506008	LANGE MICRO
0506010	NETWERKKABEL
0506014	STOPCONTACT MET ZEKERINGEN
0506015	ZWARTE BIPOLAIRE SCHAKELAAR
0506021	MUURLEIDING PLAAT ZUMMITO
0506027	PLASTIC DOP Ø17,3
0508013	RUBBEREN STEUN 85mm
10/21	CONDENSATOR 30µF (motoren 230V)
10/25	CONDENSATOR 100µF (motoren 115V)
10/28	CONDENSATOR 22µF (motoren 240V)
1011028	MICROSCHAKELAAR HENDEL 60g.
1401A00	GEHEEL RAAMWERK
1401B00	AFSLUITING RAAMWERK
1402001	VOORKANT
1402002	AFDEKKING GLEUF KELKEN
1402003	FRONTALE BEDEKKING Z14
1402004	BUITENGEDEELTE ZIJKANT
1402005L	BINNENGEDEELTE LINKERZIJKANT
1402005R	BINNENGEDEELTE RECHTERZIJKANT
1402006	ACHTERKANT
1402007	ROOSTER BENEDEN
1402007A	DEKSEL BENEDEN
1402008	DEKSEL BOVENKANT
1402009	DOP ZIJKANT
1402010	SERIGRAFIE ACHTERKANT
1402011	AFDEKKING GLEUF MES
1402014	RUBBEREN MUURLEIDING
1403001	AFVOERKANAAL TRECHTER
1403002	SCHAKELAAR TOEVOERAPPARAAT
1403003	BOUTEN FRUITMAND
1403004	KOGELLAGER FRUITMAND
1403005	SORTEERDER 50-75
1403006	SORTEERDER 70-90
1403007	FRUITMAND
1403008	AFSCHEIDER

Code	Beschrijving
1403008-1	CILINDRISCHE AFSCHEIDER Z14
1403009	LIPJE
1403010	SECTOR TRECHTER
1403011	STEUN LIPJE
1404001	TANDWIEL
1404002	BRUG
1404003	DRIJFSTANG
1404004	VEER GLEUF KELK
1404005	HANDVAT GLEUVEN KELK
1404007	GLEUF BRUG
1404008	GLEUF MES
1404009	GLEUF HANDVAT
1404010	BOUT DRIJFSTANG BOVENKANT
1404011	BOUT KOGELLAGER
1404012	TANDRIEM 180XL
1404013	STEUN HANDVATEN KELKEN
1404014	VERANKERING MOTOR
1404019	BRUG GLEUF KELKEN
1404020	SCHIJF MOTOR 14XL 0.50
1404021	TANDRIEM 190XL 0.50
1404024	VERANKERING MOTOR Z14-09
1404A00	DUWGEDEELTE
1404B00	GEHEEL STEUN MES
1404C00	GEHEEL KOPIE
1405001	FILTER 3mm Z14
1405002	FILTER 4mm Z14
1405003	FILTERBLAD Z14
1405004	AS KELKEN
1405004A	AS KELKEN
1405005	PERSBLAD Z14
1405006	GROTE KELK Z14
1405007	GROTE BOL Z14
1405008	MIDDELGROTE KELK Z14
1405009	MIDDELGROTE BOL Z14
1405010	KLEINE KELK Z14
1405011	KLEINE BOL Z14
1405012	MES Z14
1405013	AS MET PLAATJE
1405015	ROOSTER BINNENKANT Z14
1405017	SUPPLEMENT LINKERAS
1405018	SUPPLEMENT RECHTERAS
1406001	MOEDERBORD CPU
1406002	CPU 220/240V-50/60Hz
1406002A	CPU 110V-50/60Hz
1406003	MICROSTEUN TELLER
1406004	STEUN MICRO SCHAAL
1406006	SERIGRAFIE CPU
1406007	STEUN MICRO DEKSEL
1408001	BAKJE Z14
1408002	STEUNVLAK BAKJES
1408003	DRUPSCHAAL
1408004	DRUPROOSTER

Code	Beschrijving
1408005	SCHIJF Ø28X3 ZWART, SPONSACHTIG RUBBER KLEEFB.
1408009	STEUNVLAK RAIL (Optioneel)
3/4/3	SLUITRING MIDDEN (PLASTIC)
4/9	SCHIJF MOTOR 14XL
I-125-M10	INOX. PLATTE SLUITRING 10 DIN-125
I-965-M4x10	INOX. SCHROEF M4x10
I-7981-Ø5,5X22	INOX. SCHROEF SCHROEFDRAAD PLAAT Ø5,5X22

Code	Beschrijving
I-7982-Ø2,9x9,5	INOX. SCHROEF SCHROEFDRAAD PLAAT Ø2,9x9,5
ROD.608ZZ	KOGELLAGER
T-912-M8x90	INBUSSCHROEF M8x90
T- Ø30/15/30-M6	RUBBER MOTOR T- Ø30/15/30-M6
V0070	ENGELSE SLEUTEL 5mm
V0071	STEUN ENGELSE SLEUTEL
V0163	KLEBSTOFF SORTEERDER 50-75
V0164	KLEBSTOFF SORTEERDER 70-90

DENK ERAAN HET SERIE- EN MODELNUMMER TE VERMELDEN WANNEER U UW BESTELLING PLAATST.

Код	Описание
0504001A	РЕДУКТОР CUÑAT SX-50
0504002B	ДВИГАТЕЛЬ 0,33CV, 225 В-50 Гц
0504003A	ДВИГАТЕЛЬ BIFAS. 033CV 240/250 В-50 Гц
0504003B	ДВИГАТЕЛЬ BIFAS. 0.33CV 115 В-60 Гц
0504003C	ДВИГАТЕЛЬ BIFAS. 0.33CV 220 В-60 Гц
0504004A	БЛОК, ДВИГАТЕЛЬ 16XL
0504005	ВХОДНОЙ БЛОК, РЕДУКТОР (60XL037)
0504007	УПЛОТНИТ. КОЛЬЦО, ПОРШЕНЬ И ОСЬ РЕДУКТОРА
0504013	КРЕПЛЕНИЕ, ПРЕСС
0504014-1	НАПРАВЛЯЮЩАЯ, ЧАШИ
0504019	РЕМЕНЬ 190XL 0.37
0504024	КАУЧУК ТОРМОЗА
0504026	ВАЛ, РЕДУКТОР SX50
0505010A	СОЕДИНИТЕЛЬНАЯ ГАЙКА, ЧАШИ
0505016	КОРКОСНИМАТЕЛЬ
0506006/1	МИКРОДЕРЖАТЕЛЬ, ПОДДОН
0506007	МИКРОРЫЧАГ, КОРОТКИЙ
0506008	МИКРОРЫЧАГ, ДЛИННЫЙ
0506010	ШНУР ПИТАНИЯ
0506014	СЕТЕВОЙ ЦОКОЛЬ С ПРЕДОХРАНИТЕЛЯМИ
0506015	ДВУХПОЛЮСНЫЙ ВЫКЛЮЧАТЕЛЬ, ЧЕРНЫЙ
0506021	СОЕДИНЕНИЕ ZUMMITO
0506027	ПЛАСТИКОВАЯ ЗАГЛУШКА Ø17,3
0508013	ДЕРЖАТЕЛЬ 85 мм
10/21	КОНДЕНСАТОР 30μF (двигатели 230 В)
10/25	КОНДЕНСАТОР 100μF (двигатели 115 В)
10/28	КОНДЕНСАТОР 22μF (двигатели 240 В)
1011028	МИКРОРЕЛЕ УРОВНЯ ВОДЫ
1401A00	ШАССИ В СБОРЕ
1401B00	ЗАЩИТНАЯ РЕШЕТКА, ШАССИ
1402001	ПЕРЕДНЯЯ ПАНЕЛЬ
1402002	КРЫШКА НАПРАВЛЯЮЩЕЙ, ЧАШИ
1402003	ПЕРЕДНЯЯ КРЫШКА СОКОВЫЖИМАЮЩЕГО УСТРОЙСТВА Z14
1402004	ЛЕВАЯ ПАНЕЛЬ
1402005L	ЛЕВАЯ ВНУТРЕННЯЯ ПАНЕЛЬ
1402005R	ПРАВАЯ ВНУТРЕННЯЯ ПАНЕЛЬ
1402006	ЗАДНЯЯ ПАНЕЛЬ
1402007	НИЖНЯЯ РЕШЕТКА
1402007A	НИЖНЯЯ КРЫШКА
1402008	ВЕРХНЯЯ КРЫШКА
1402009	БОКОВАЯ ЗАГЛУШКА
1402010	ТРАФАРЕТ, ЗАДНЯЯ ПАНЕЛЬ
1402011	КРЫШКА НАПРАВЛЯЮЩЕЙ, НОЖ
1402014	СОЕДИНИТЕЛИ
1403001	ПРИЕМНЫЙ ЖЕЛОБ
1403002	СИЛОВОЙ ПРИВОД, ПОДАЮЩЕЕ УСТР-ВО
1403003	ПОРШНИ, КОРЗИНА
1403004	ПОДШИПНИК, КОРЗИНА

Код	Описание
1403005	СЕПАРАТОР 50-75
1403006	СЕПАРАТОР 70-90
1403007	КОРЗИНА
1403008	ДЕЛИТЕЛЬ
1403008-1	ДЕЛИТЕЛЬ, ЦИЛИНДР Z14
1403009	ЗАСЛОНКА
1403010	СЕКТОР, ПРИЕМНЫЙ ЖЕЛОБ
1403011	КОНСОЛЬ, ЗАСЛОНКА
1404001	ШЕСТЕРНЯ
1404002	СТОЙКА
1404003	ШАТУН
1404004	ПРУЖИНА НАПРАВЛЯЮЩЕЙ, ЧАШИ
1404005	ШИНА НАПРАВЛЯЮЩЕЙ, ЧАША
1404007	НАПРАВЛЯЮЩАЯ, СТОЙКА
1404008	НАПРАВЛЯЮЩАЯ, НОЖ
1404009	ШИНА НАПРАВЛЯЮЩЕЙ
1404010	ВЕРХНИЙ ПОРШЕНЬ С ШАТУНОМ
1404011	ПОДШИПНИК, ПОРШЕНЬ
1404012	РЕМЕНЬ 180XL
1404013	КОНСОЛЬ, ЧАШИ
1404014	КРЕПЛЕНИЕ, ДВИГАТЕЛЬ
1404019	НАПРАВЛЯЮЩАЯ СТОЙКИ, ЧАШИ
1404020	БЛОК, ДВИГАТЕЛЬ 14XL 0.50
1404021	РЕМЕНЬ 190XL 0.50
1404024	КРЕПЛЕНИЕ, ДВИГАТЕЛЬ Z14-09
1404A00	ПРЕСС В СБОРЕ
1404B00	КОНСОЛЬ НОЖА В СБОРЕ
1404C00	КОПИР В СБОРЕ
1405001	ФИЛЬТР 3 мм Z14
1405002	ФИЛЬТР 4 мм Z14
1405003	ПОДДОН, ФИЛЬТР Z14
1405004	ВАЛ, ЧАШИ
1405004A	ВАЛ, ЧАШИ
1405005	ВИЖИМНОЙ ПОДДОН Z14
1405006	ЧАША БОЛЬШАЯ Z14
1405007	ШАР БОЛЬШОЙ Z14
1405008	ЧАША СРЕДНЯЯ Z14
1405009	ШАР СРЕДНИЙ Z14
1405010	ЧАША МАЛЕНЬКАЯ Z14
1405011	ШАР МАЛЕНЬКИЙ Z14
1405012	НОЖ Z14
1405013	ВАЛ, ВЫЖИМНОЙ ПОДДОН
1405015	ВНУТРЕННЯЯ РЕШЕТКА Z14
1405017	ДОПОЛНЕНИЕ ПО ЛЕВОМУ ВАЛУ
1405018	ДОПОЛНЕНИЕ ПО ПРАВОМУ ВАЛУ
1406001	ОСНОВА ПЛАТЫ, ЦЕНТРАЛЬНЫЙ ПРОЦЕССОР
1406002	ЦЕНТРАЛЬНЫЙ ПРОЦЕССОР CPU 220/240 В-50/60 Гц
1406002A	ЦЕНТРАЛЬНЫЙ ПРОЦЕССОР CPU 110 В-50/60 Гц
1406003	МИКРОКРОНШТЕЙН, СЧЕТЧИК
1406004	МИКРОКРОНШТЕЙН, ПОДДОН

Код	Описание
1406006	ТРАФАРЕТ, ЦЕНТРАЛЬНЫЙ ПРОЦЕССОР
1406007	МИКРОКРОНШТЕЙН, КРЫШКА
1408001	КОНТЕЙНЕР ДЛЯ ОТХОДОВ Z14
1408002	ЦОКОЛЬ, КОНТЕЙНЕРЫ ДЛЯ ОТХОДОВ
1408003	ПОДДОН КАПЛЕСБОРНИКА Z14
1408004	РЕШЕТКА КАПЛЕСБОРНИКА
1408005	ДИСК Ø28X3, ГУБЧАТАЯ РЕЗИНА, ЧЕРНЫЙ КЛЕЙКИЙ
1408009	ЖЕЛОБ, ОСНОВА (Дополнительная опция)
3/4/3	СРЕДНЕЕ УПЛОТНИТЕЛЬНОЕ КОЛЬЦО, ПЛАСТИК
4/9	БЛОК, ДВИГАТЕЛЬ 14XL
I-125-M10	ШАЙБА, НЕРЖАВЕЮЩАЯ СТАЛЬ, M10 DIN-125

Код	Описание
I-965-M4x10	ВИНТ С ПОТАЙНОЙ ГОЛОВКОЙ, НЕРЖАВЕЮЩАЯ СТАЛЬ, M4x10
I-7981-Ø5,5X22	ВИНТ С ПОТАЙНОЙ ГОЛОВКОЙ, НЕРЖАВЕЮЩАЯ СТАЛЬ Ø5,5X22
I-7982-Ø2,9x9,5	ВИНТ С ПОТАЙНОЙ ГОЛОВКОЙ, НЕРЖАВЕЮЩАЯ СТАЛЬ Ø2,9x9,5
ROD.608ZZ	ПОДШИПНИК
T-912-M8x90	ШЕСТИГРАННЫЙ ВИНТ ALLEN M8x90
T- Ø30/15/30-M6	РЕЗИНА ДВИГАТЕЛЬ T- Ø30/15/30-M6
V0070	КЛЮЧ ALLEN 5 мм
V0071	ДЕРЖАТЕЛЬ, КЛЮЧ ALLEN
V0163	ПРИЛИПАТЕЛЬ СЕПАРАТОР 50-75
V0164	ПРИЛИПАТЕЛЬ СЕПАРАТОР 70-90

ПРИ ОФОРМЛЕНИИ ЗАКАЗА ВСЕГДА УКАЗЫВАЙТЕ СЕРИЙНЫЙ НОМЕР И МОДЕЛЬ ВАШЕГО ПРИБОРА.

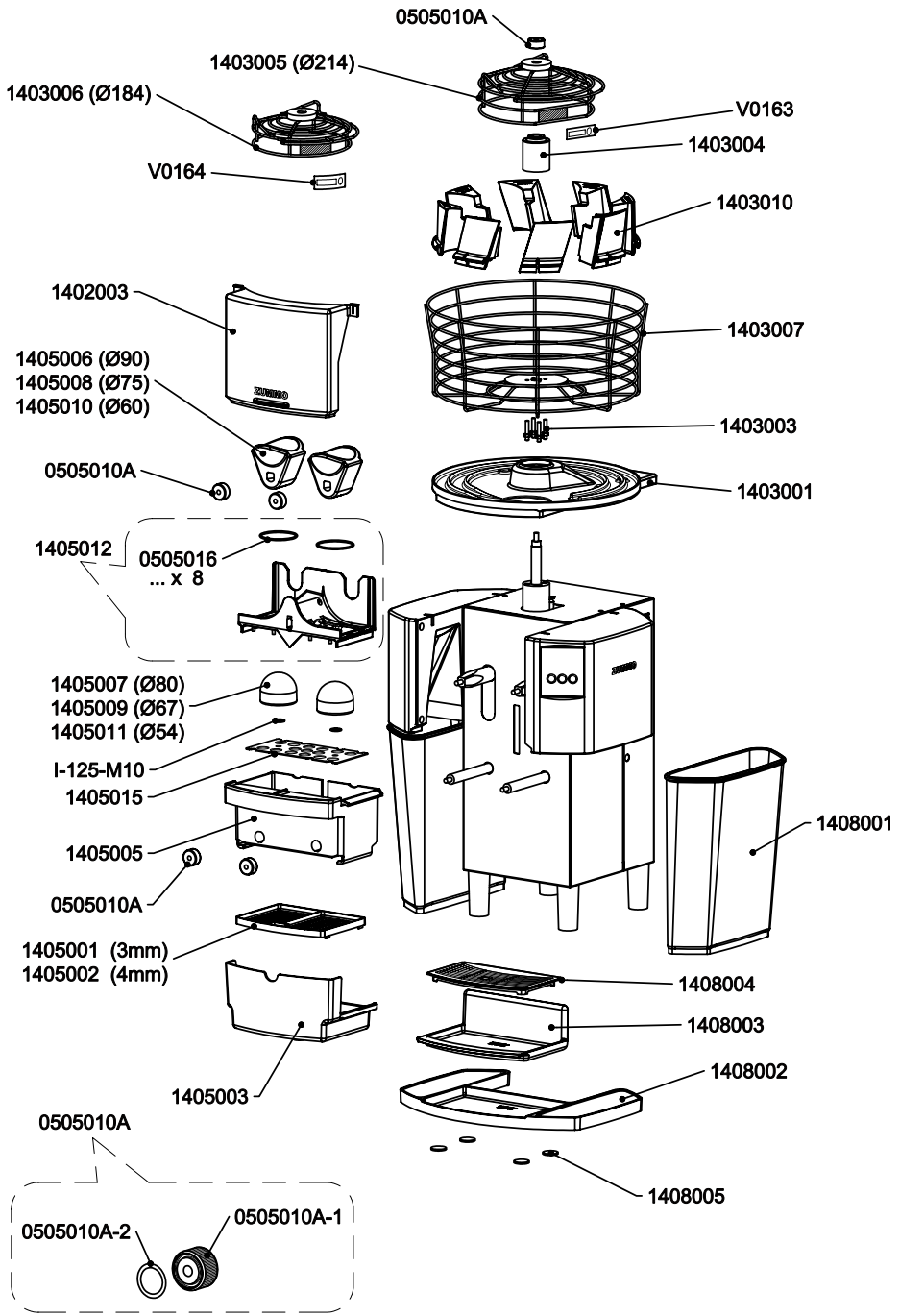
0505010A
1403005 (Ø214)
1403006 (Ø184)
V0163
1403004
V0164
1403010
1402003
1403007
1405006 (Ø90)
1405008 (Ø75)
1405010 (Ø60)
1403003
0505010A
1403001
1405012
0505016
... x 8
1405007 (Ø80)
1405009 (Ø67)
1405011 (Ø54)
I-125-M10
1405015
1408001
1405005
0505010A
1405001 (3mm)
1405002 (4mm)
1408004
1408003
1408002
1405003
0505010A
1408005
0505010A-2
0505010A-1

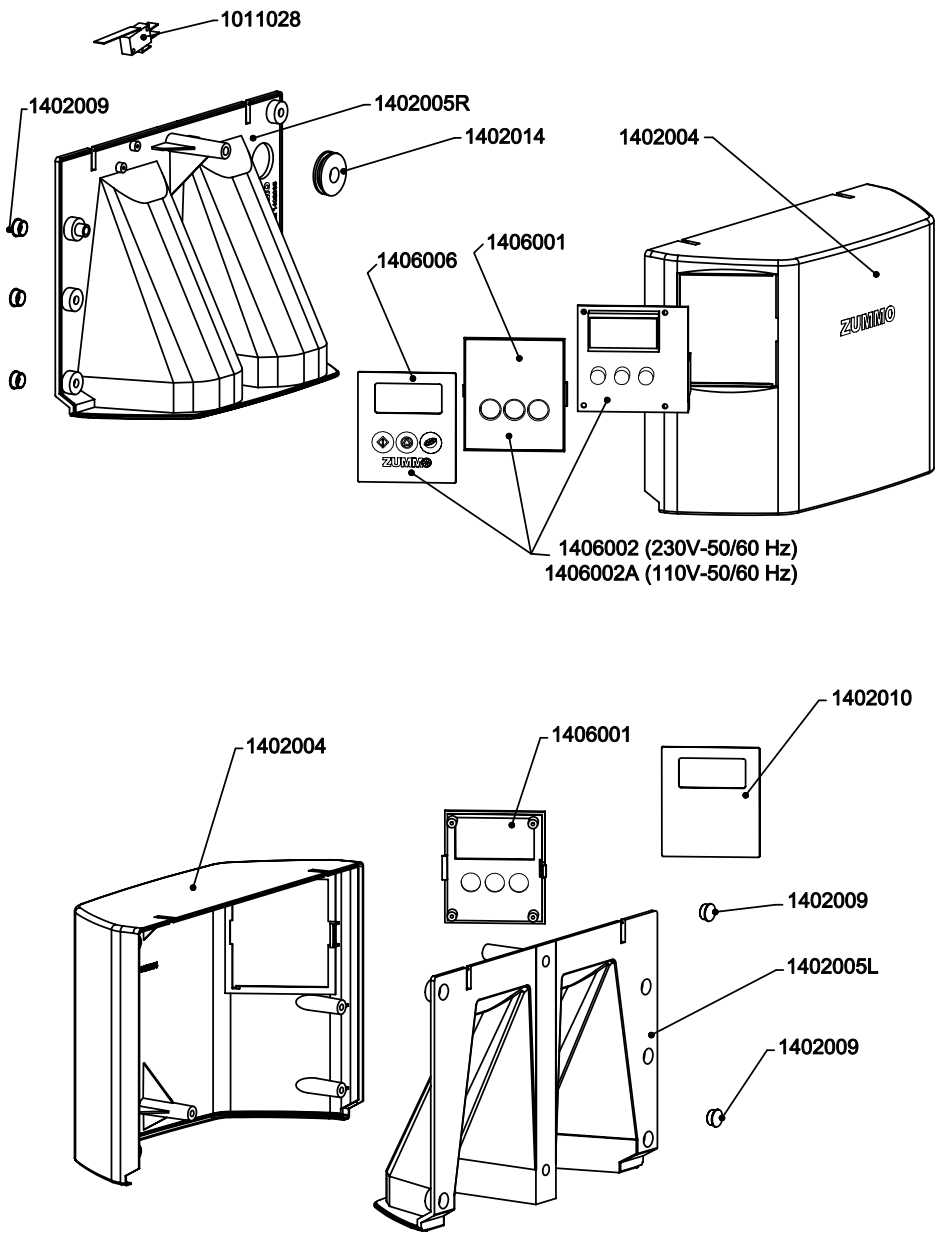
1011028
1402009
1402005R
1402014
1402004
1406006
1406001
ZUMMO
1406002 (230V-50/60 Hz)
1406002A (110V-50/60 Hz)
1402010
1402004
1406001
1402009
1402005L
1402009

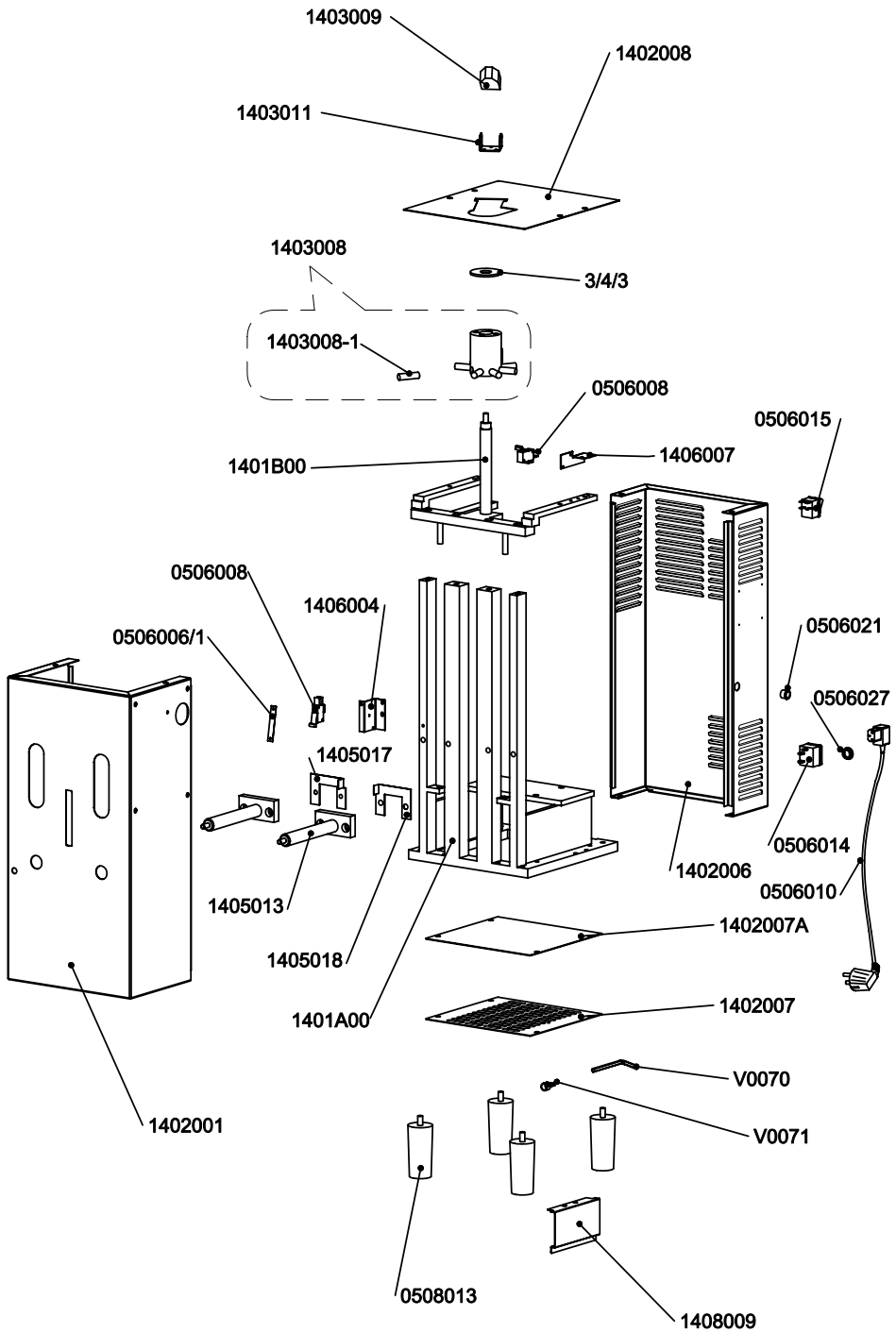
1403009
1402008
1403011
1403008
3/4/3
1403008-1
0506008
0506015
1401B00
1406007
0506008
1406004
0506006/1
0506021
0506027
1405017
0506014
1402006
0506010
1405013
1402007A
1405018
1401A00
1402007
V0070
1402001
V0071
0508013
1408009

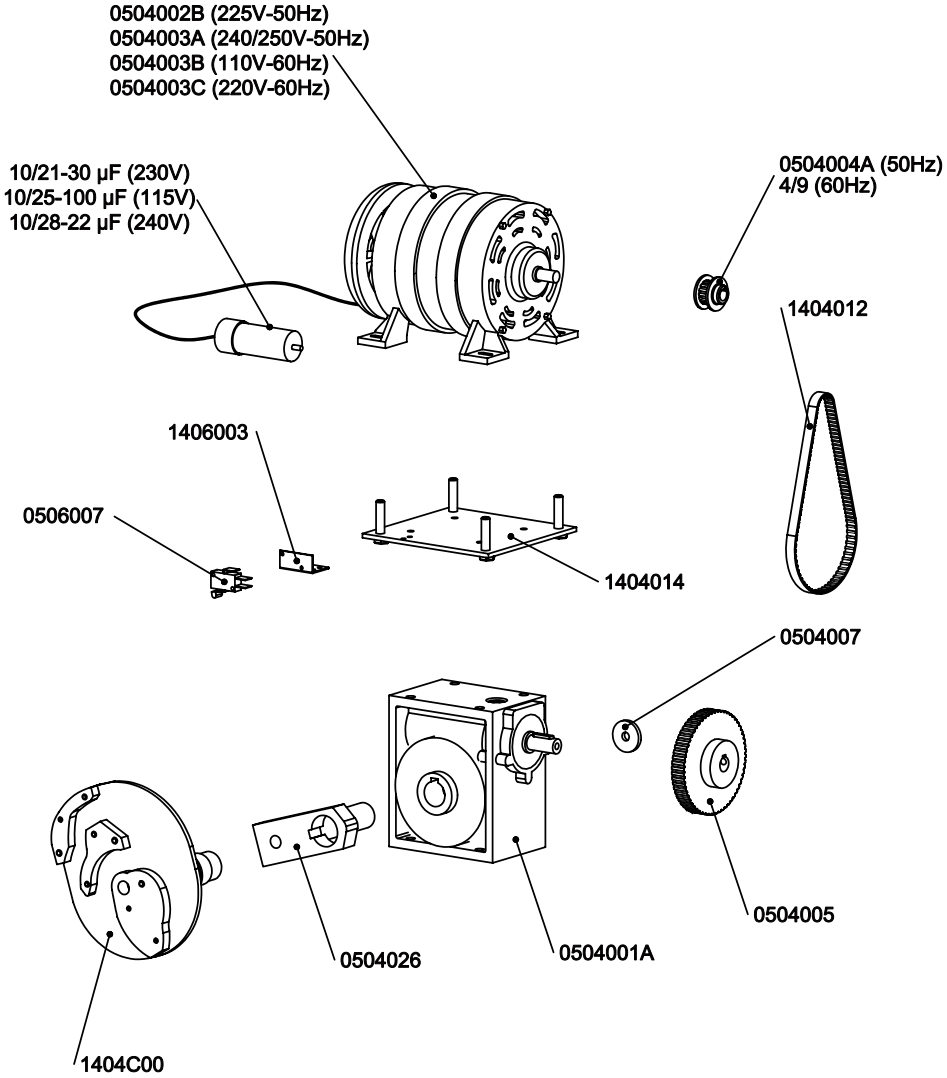
0504002B (225V-50Hz)
0504003A (240/250V-50Hz)
0504003B (110V-60Hz)
0504003C (220V-60Hz)
10/21-30 µF (230V)
10/25-100 µF (115V)
10/28-22 µF (240V)
0504004A (50Hz)
4/9 (60Hz)
1404012
1406003
0506007
1404014
0504007
0504005
0504026
0504001A
1404C00

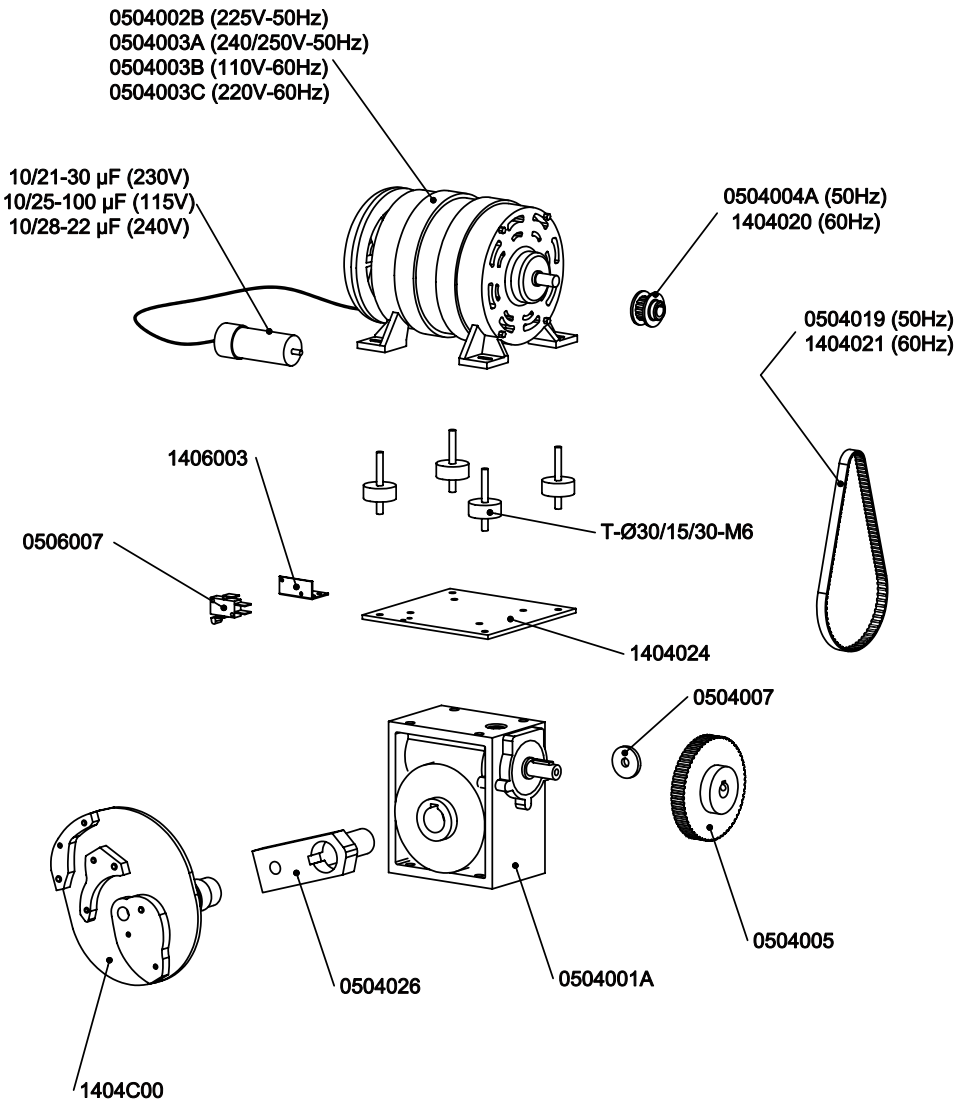
0504002B (225V-50Hz)
0504003A (240/250V-50Hz)
0504003B (110V-60Hz)
0504003C (220V-60Hz)
10/21-30 µF (230V)
10/25-100 µF (115V)
10/28-22 µF (240V)
0504004A (50Hz)
1404020 (60Hz)
0504019 (50Hz)
1404021 (60Hz)
1406003
T-Ø30/15/30-M6
0506007
1404024
0504007
0504005
0504026
0504001A
1404C00

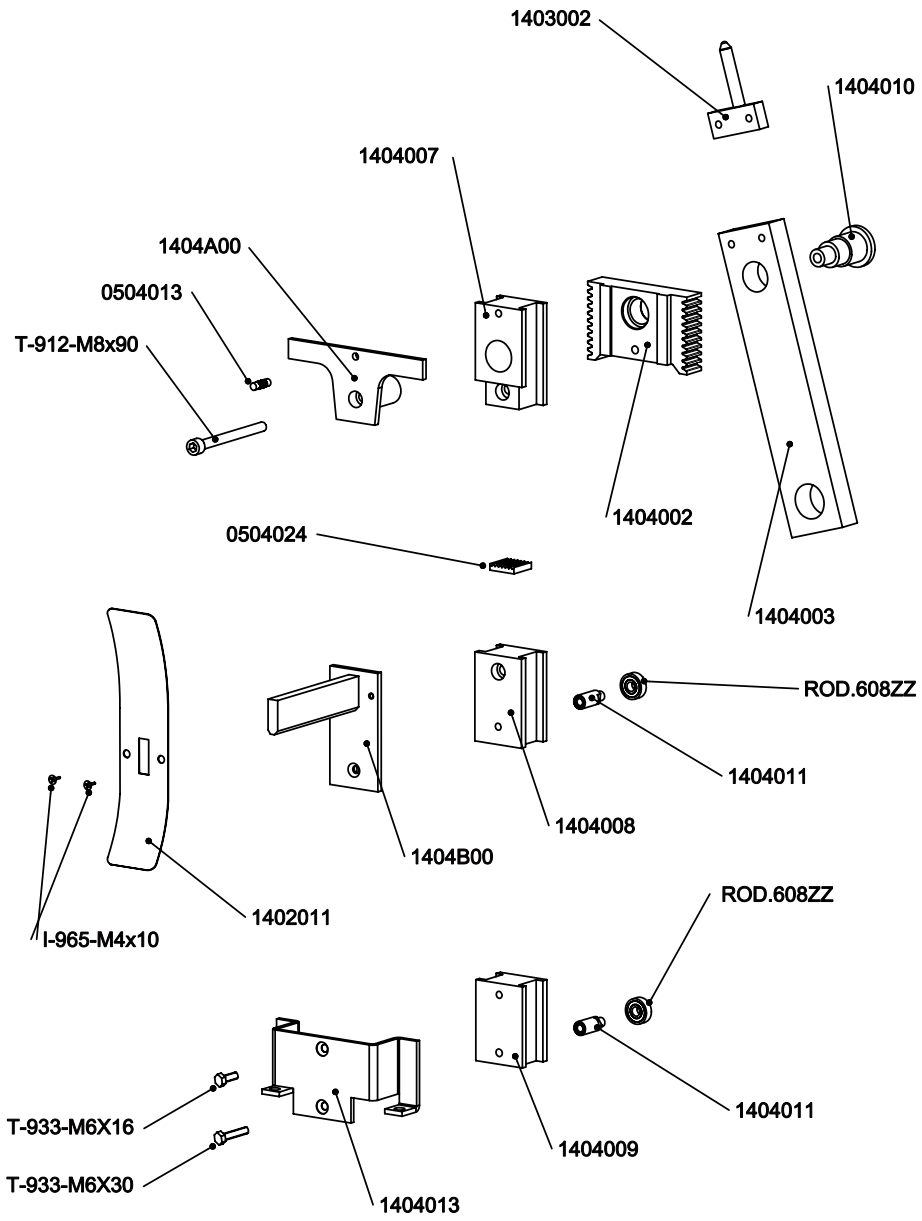
1403002
1404010
1404007
1404A00
0504013
T-912-M8x90
1404002
0504024
1404003
ROD.608ZZ
1404011
1404008
1404B00
1402011
I-965-M4x10
ROD.608ZZ
1404011
1404009
T-933-M6X16
T-933-M6X30
1404013

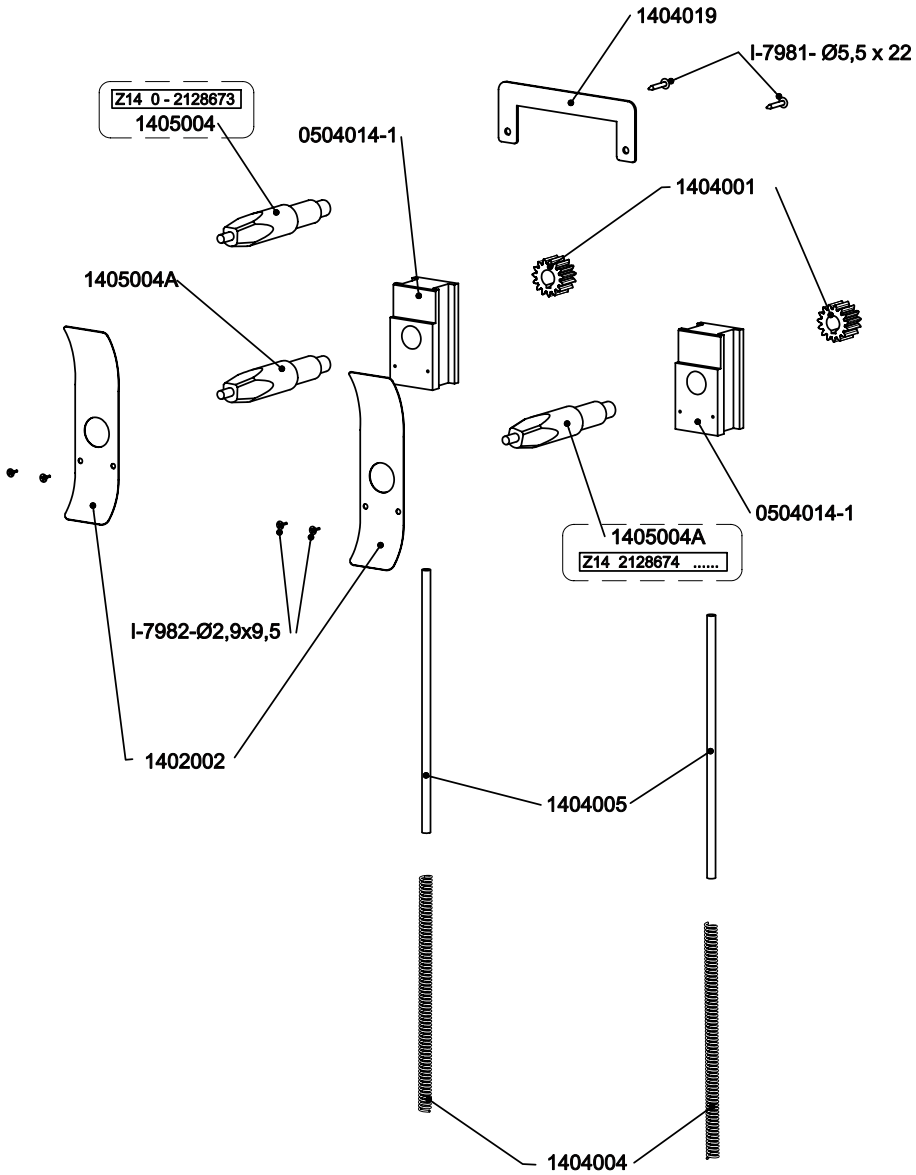
1404019
I-7981- Ø5,5 x 22
Z14 0 - 2128673
1405004
0504014-1
1404001
1405004A
0504014-1
1405004A
Z14 2128674 .....
I-7982-Ø2,9x9,5
1402002
1404005
1404004